Живлення пульта головного привода 230В

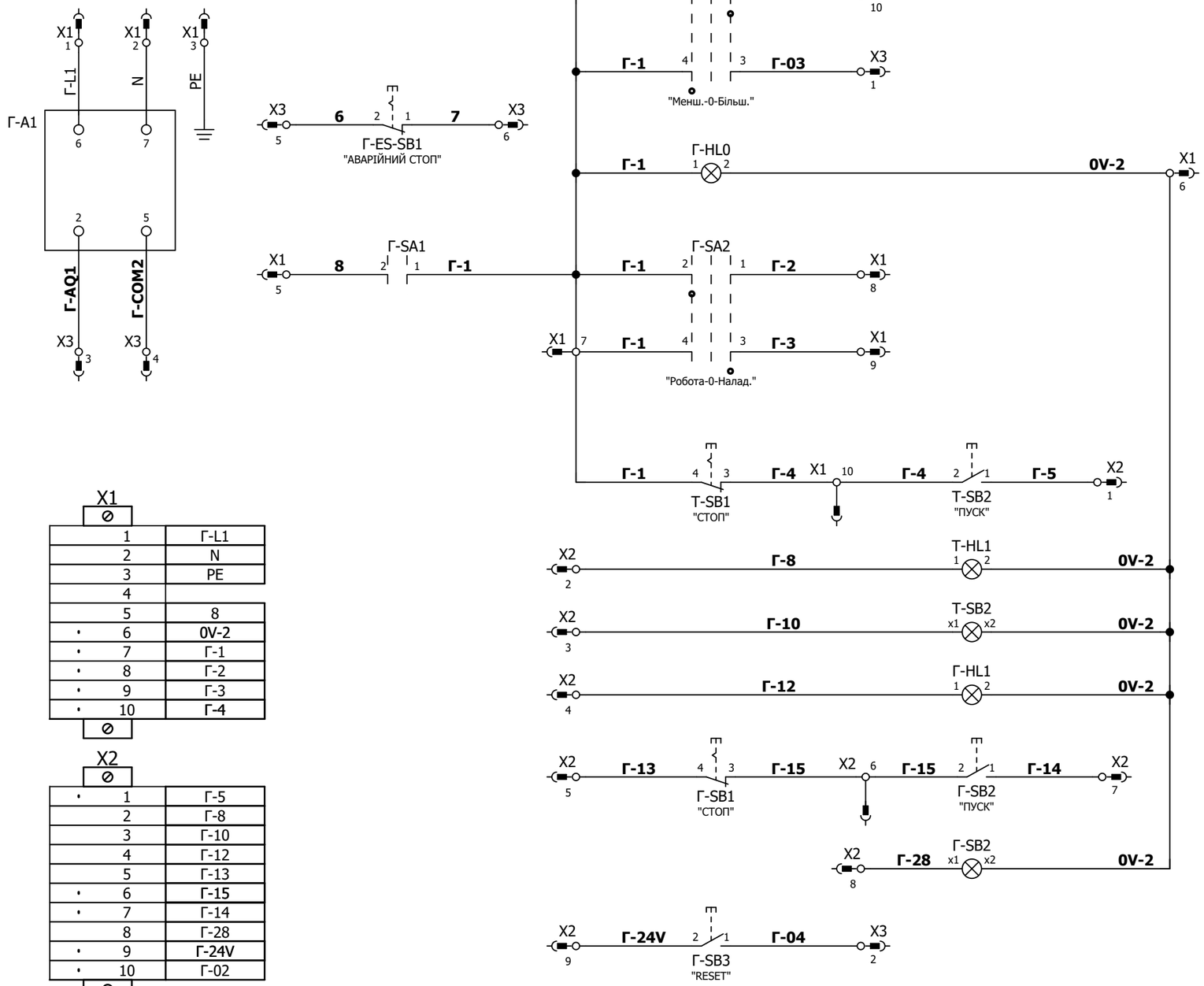

Швидкість більше
Швидкість менше
Аварійний стоп
Живлення кіл керування
Режим керування Робота
Режим керування Наладка
СТОП/ПУСК гальма
Гальмо Аварія
Гальмо включено
Аварія ГП
СТОП/ПУСК ГП
Робота ГП
Скидання помилки

X1

1	Г-L1
2	N
3	PE
4	
5	8
• 6	0V-2
• 7	Г-1
• 8	Г-2
• 9	Г-3
• 10	Г-4

X2

• 1	Г-5
2	Г-8
3	Г-10
4	Г-12
5	Г-13
• 6	Г-15
• 7	Г-14
8	Г-28
• 9	Г-24V
• 10	Г-02

X3

• 1	Г-03
• 2	Г-04
3	Г-AQ1
4	Г-COM2
5	6
6	7
• 7	
• 8	
• 9	
• 10	

Перв. застосув.

Довідк. №. 1269-2

Підп. і дата

Інв. № дубл.

Зам. інв. №

Підп. і дата

Інв. № ориг.

Зм.	Арк.	№ докум.	Підп.	Дата
Розроб.		Земцова		01.2026
Перев.		Довгаль		
Т.Контр.				
Прийняв				
Н.контр.				
Затв.		Довгаль		

ВАХА.650000.000 Е3

Пульт керування головним приводом

Схема електрична принципова

Літ.	Маса	Масштаб

Аркуш 1 Аркушів 1

prisma energy group

Позиц. познач.	Найменування	Артікул	Кіл-ть	Примітка
	Вимірювач			
Г-А1	Вимірювач цифровий. Мультиметр Індикатор постійної напруги цифровий MT4Y-DV-4N	MT4Y-DV-4N	1	Autonics
	Кнопка			
Т-SB1;Г-SB1	Кнопка 22 мм червона з поверненням, 1NC	XA2EA42	2	Schneider Electric
Т-SB2;Г-SB2	Кнопка 22мм 24В зелена з підсвічуванням, 1NO	XA2EW33B1	2	Schneider Electric
Г-SB3	Кнопка без фіксації XB2-BA21, 1NO, чорний	505051	1	Takel
Г-ES-SB1	Кнопка аварійного останову 22 мм червона, повернення поворотом 1NC	XA2ES542	1	Schneider Electric
	Монтажна плата			
U1	Фальшпанель 325*210 з покриттям	Монтажна панель 352x210	1	Контур
	Перемикач			
Г-SA2	Перемикач 22 мм 3 позиції	XA2ED33	1	Schneider Electric
Г-SA3	Селекторний перемикач з короткою ручкою, 3 положення, повернення в центр, 2 NO	XA2ED53	1	Schneider Electric
Г-SA1	Перемикач 22 мм 2 позицій	XA2ED21	1	Schneider Electric
	Сигнальна лампа			
Т-HL1;Г-HL1	Сигнальна лампа 22мм 24В червона XA2EVB4LC	XA2EVB4LC	2	Schneider Electric
Г-HL0	Сигнальна лампа 22 мм 24В зелена	XA2EVB3LC	1	Schneider Electric

Перв. застосув.

Довідк. №. 1269-2

Підп. і дата

Інв. № дубл.

Зам. інв. №

Підп. і дата

Інв. № ориг.

Зм.	Арк.	№ докум.	Підп.	Дата
Розроб.		Земцова		01.2026
Перев.		Довгаль		
Прийняв				
Н.контр.				
Затв.		Довгаль		

ВАХА.650000.000 ПЕЗ

Пульт керування головним приводом

Перелік елементів

Літ.	Аркуш	Аркушів
	1	1

prisma energy group

Найменування	Артікул	Кіл-ть	Примітка
X1			
Двохярусна клемма UKK 3-MSTB-5,08 колір сірий	2770888	1	Phoenix Contact
X2			
Двохярусна клемма UKK 3-MSTB-5,08 колір сірий	2770888	1	Phoenix Contact
X3			
Двохярусна клемма UKK 3-MSTB-5,08 колір сірий	2770888	1	Phoenix Contact

Перв. застосув.

Довідк. №. 1269-2

Підп. і дата

Інв. № дубл.

Зам. інв. №

Підп. і дата

Інв. № ориг.

Зм.	Арк.	№ докум.	Підп.	Дата
Розроб.		Земцова		01.2026
Перев.		Довгаль		
Прийняв				
Н.контр.				
Затв.		Довгаль		

ВАХА.650000.000 ПЕЗ(К)

Пульт керування головним приводом

Перелік елементів

Літ.	Аркуш	Аркушів
	1	1

prisma energy group

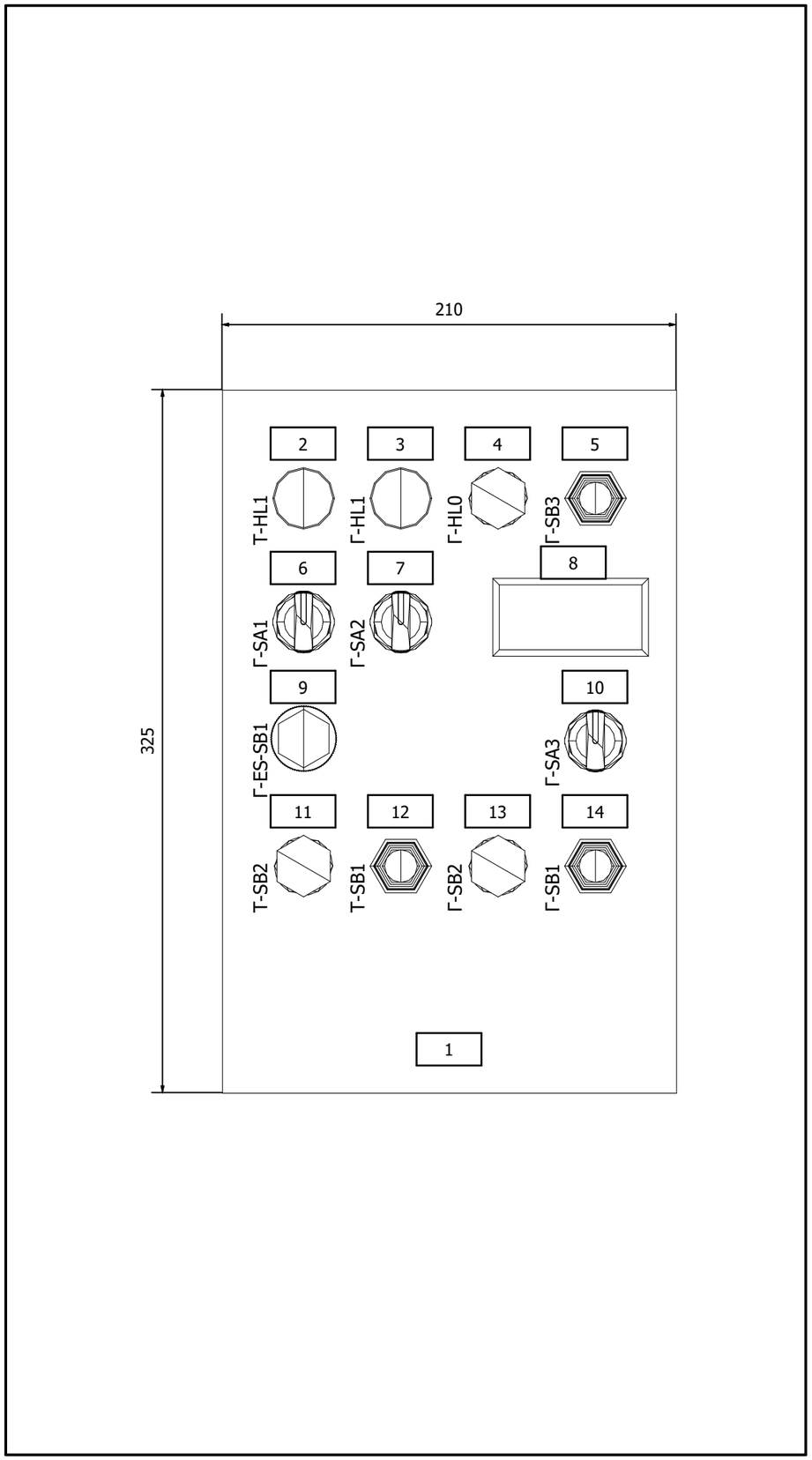

Номер рамки	Текст надпису	Кіл.
1	ПУЛЬТ ГОЛОВНОГО ПРИВОДА	1
2	ГАЛЬМО АВАРІЯ	1
3	ГОЛОВНИЙ ПРИВОД АВАРІЯ	1
4	ЖИВЛЕННЯ КІЛ КЕРУВАННЯ	1
5	СКИДАННЯ ПОМИЛКИ	1
6	КОЛА КЕРУВАННЯ "0-ВКЛ."	1
7	РЕЖИМ КЕРУВАННЯ "РОБОТА-0-НАЛАДКА"	1
8	ШВИДКІСТЬ ГОЛОВНОГО ПРИВОДА	1
9	АВАРІЙНИЙ СТОП	1
10	ШВИДКІСТЬ "МЕНШЕ-0-БІЛЬШЕ"	1
11	ГАЛЬМО ПУСК	1
12	ГАЛЬМО СТОП	1
13	ГОЛОВНИЙ ПРИВОД ПУСК	1
14	ГОЛОВНИЙ ПРИВОД СТОП	1

Примітка:
1) Проводи від апаратів керування сформувати у джгути в сторону низа панелі довжиною 500мм і підключити до клем X1, X2, X3

					ВАХА.650000.000 В3			
Зм.	Арк.	№ докум.	Підп.	Дата	Пульт керування головним приводом	Літ.	Маса	Масштаб
Розроб.		Земцова		01.2026				
Перев.		Довгаль			Вид загальний	Аркуш 1	Аркушів 1	
Т.Контр.								
Прийняв						prisma energy group		
Н.контр.								
Затв.		Довгаль						

Перв. застосув.

Довідк. №. 1269-2

Підп. і дата

Інв. № дубл.

Зам. інв. №

Підп. і дата

Інв. № ориг.